CARACTÉRISTIQUES & PERFORMANCES

	Caractéristiques	Définition & Commentaires
Motoréducteur	Arbre traversant + frète	Fournisseurs multiples (SEW, SIEMENS,...)
Garniture mécanique	SIC/SIC	Design standard pour interchangeabilité entre les marques
Accouplement	Fretté	Pas d'étanchéité supplémentaire dans la cuve

Agitateur Horizontal type AH

Tanks de stockage	< 50 m³	50 à 110 m³	100 m³ à 175m³
Motorisation (IE3) IP65	0,75 kW at 1425Rpm 240/400V; 50/60 Hz	2, 2 kW at 1425Rpm 240/400V; 50/60 Hz	5,5 kW at 1425Rpm 240/400V; 50/60 Hz
Vitesse rotation t/mn	Env. 275	Env. 134	Env. 93
Arbre / hélice Type / Diamètre	305 Type 5 Ø 300 mm soudée	605 Type 5 Ø 600 mm soudée	905 Type 5 Ø 900 mm soudée
Densité / Visco max.	1,1 / 500 cp.	1,1 / 500 cp.	1,1 / 500 cp.

Temps de mélange < 7 minutes sur une cuve de 30 m³

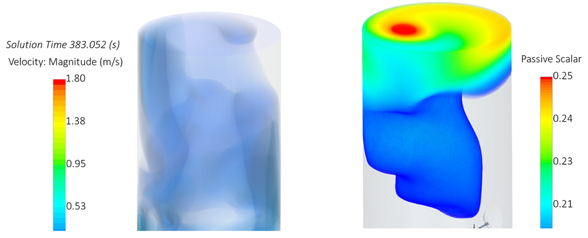

L'expérience et la CFD : l'expertise PMS

Votre représentant :

7, rue des Investisseurs - 91560 Crosne - France / Tel. + 33 (0) 1 69 49 24 60 / Fax +33 (0) 1 69 48 19 47
Email contact@processmixingsolutions.com / www.processmixingsolutions.com

SAS au capital de 48 000 € - RCS Evry B 950 028 423
SIRET 950 028 423 00032 - APE 2899B - TVA 47 950 028 423

www.
process
mixing
solutions
.com

Solutions d'agitations ingénieuses

AGITATEURS HORIZONTAUX

Type AH®

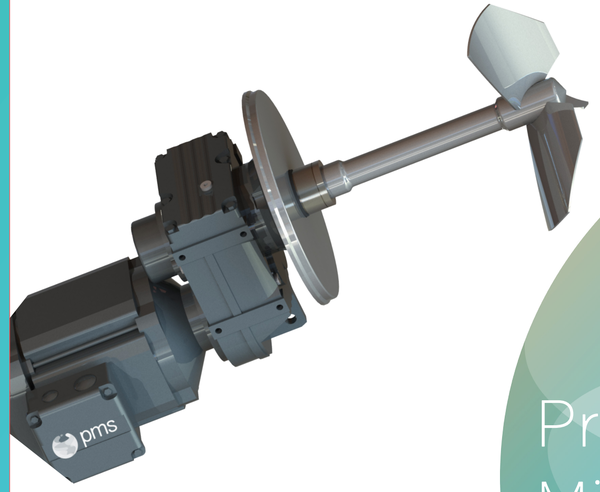

Process
Mixing
Solutions

Version montage latéral sur virole
Version montage fond de cuve

UNE CONCEPTION OPTIMISÉE

Fonctionnalités

- Maintien produits homogènes
- Maintien température homogène
- Préservation et respect des caractéristiques physico-chimiques du produits (lait cru,...)

Ergonomie & Sécurité

- Pas de besoin d'intervention sur la partie motoréducteur pour la maintenance standard
- Allègement du plan d'intervention
- Optimisation du poids de l'ensemble arbre hélice

Temps et coût de maintenance fortement diminués

- Un seul élément d'étanchéité à changer (garniture mécanique)
- Garniture mécanique standard permettant une interchangeabilité entre marques (outillage de réglage garniture fournis)

Augmentation sensible de la productivité de l'installation

Réduction des moyens de manutention

Absence de joint plat entre bride de cuve / bride moteur

Réalisation répondant aux standards internationaux de conception et fabrication hygiénique

- Acier Inox 1.4404 / Ra 0.8 µm
- Joint élastomère en conformité FDA, CFR, 21.77.2600 et règlement 1935/2004/CE

NOTA : PMS suit les préconisations des guides EHEDG et 3A

FOCUS DESIGN

Un motoréducteur standard version arbre traversant

Une bride hygiénique soudée sur virole sans zone de rétention du produit, sans étanchéité par joint

Une garniture mécanique de conception hygiénique

Un ensemble arbre/hélice profilé pour un ratio poids/puissance optimal

Profil d'hélice à consommation énergétique faible favorisant le pompage

PLAN D'ENSEMBLE

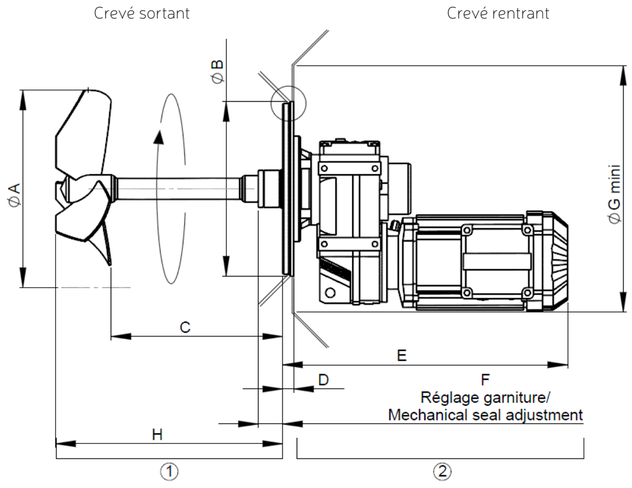

Modèles	AH 305	AH 605	AH 905
A	Ø 300 mm	Ø 600 mm	Ø 900 mm
B	Ø 259 mm	Ø 294 mm	Ø 334 mm
C	251 mm	458 mm	466 mm
D	17 mm	19 mm	123 mm
E	434 mm	478 mm	681 mm
F	37 mm	37 mm	39 mm
G	Ø 350 mm	Ø 480 mm	Ø 700 mm
H	335 mm	626 mm	716 mm
①	5 kg	17 kg	32 kg
②	36 kg	65 kg	131 kg